AK1 - Aufbaugehäuse aus Kunststoff für Einbaugeräte der M1-Serie in 96x48 mm

Gehäuse
- Material: ASA 757G Luran S
- Farbe: schwarz
- Maße (gesamt): 160x90x40,55 mm (BxHxT)
- Einsatztemperatur: -40°…+80°C
- Entflammbarkeit: UL94 HB
- Durchschlagsfestigkeit: 26 kV/mm
- Oberflächenwiderstand 1E13 Ω
- Zündpunkt: > 400°C
- Gewicht: ca. 300 g

BESTELLNUMMER
AK1-1
(einschließlich Gerätemontage)

Schutzart
- Dichtung: IP65, PU flexibler Schaum, -40°…+100°C
- Schutzisolierung: alle Isolierungen gemäß VDE100

Anschluss
- Anschluss: über PG Verschraubungen
- Ausschnitt: für 96x48 Einbaugeräte

Bemaßungsskizze

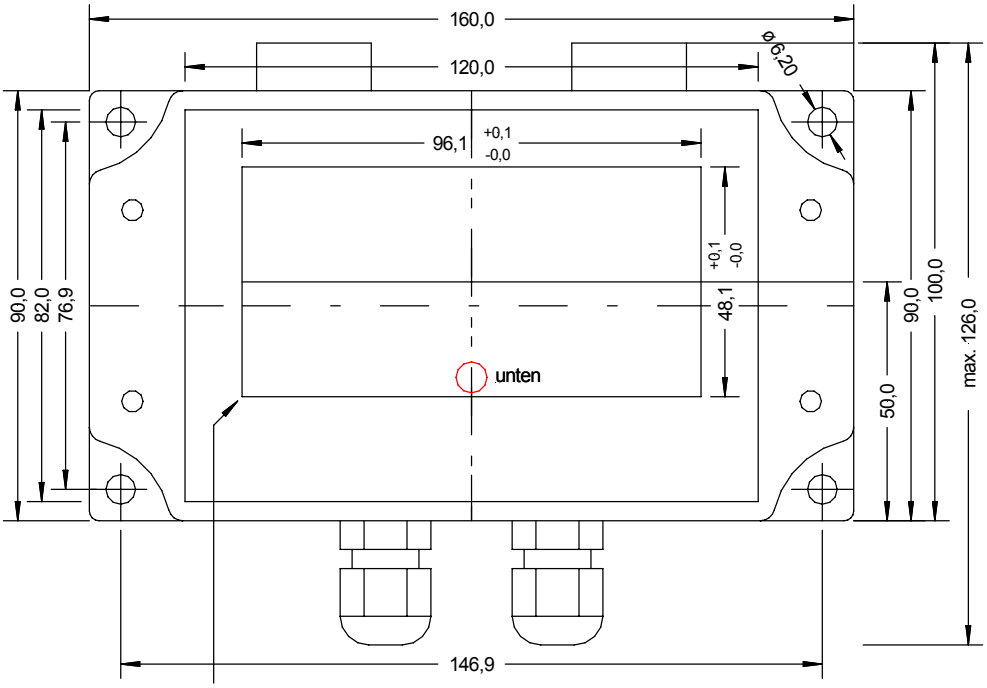

Oberteil

Radien in den Ecken rechtwinkelig nacharbeiten

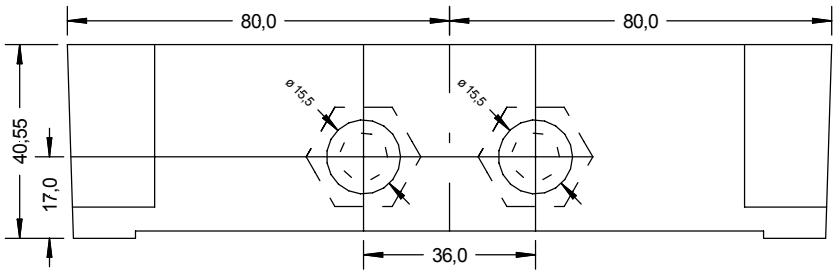

Unterteil

Aufbau

© 2016, Technical modifications to reserve

info@transmetra.ch ☎ +41 52 624 86 26